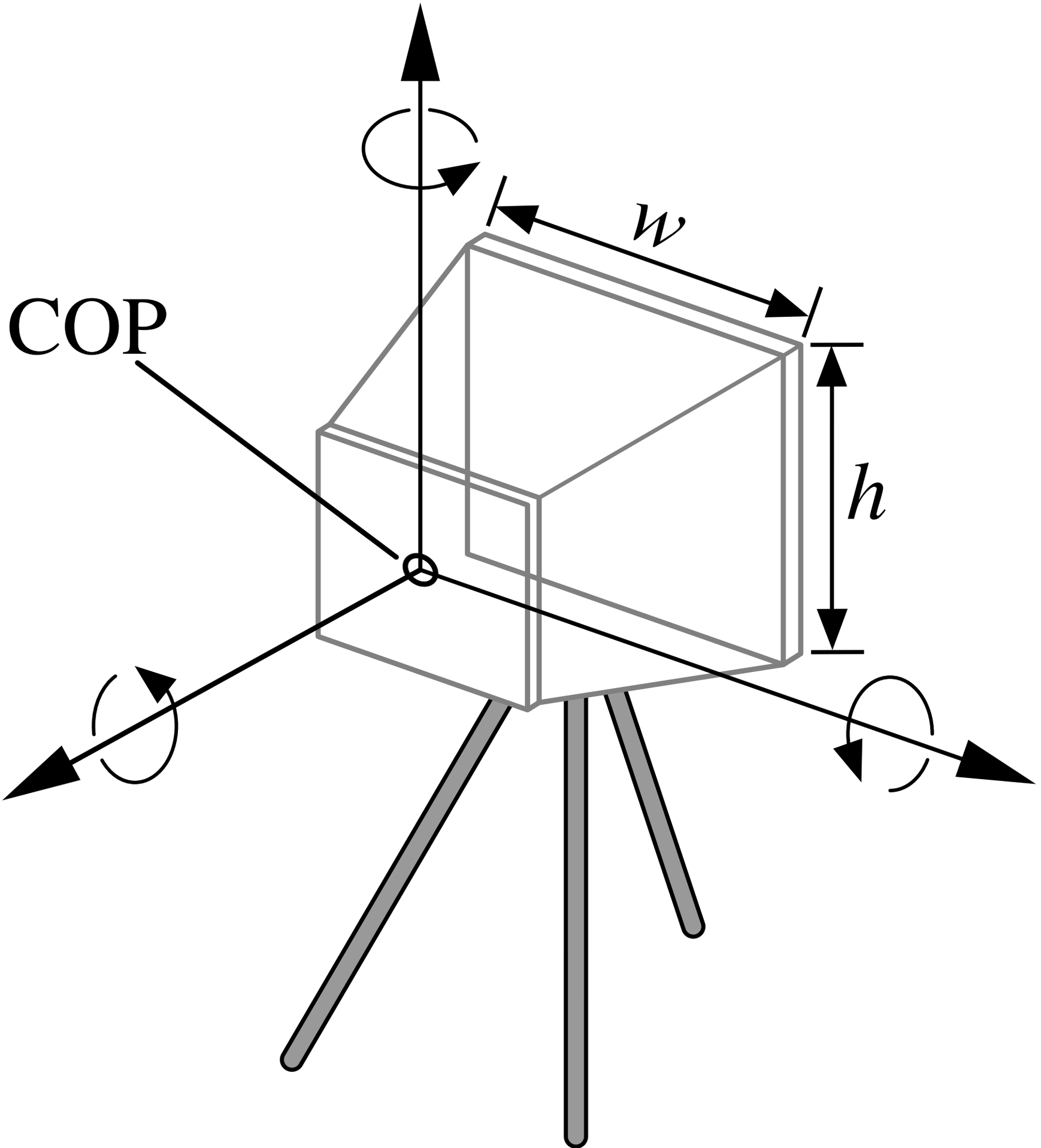
COP
w
h